流動性に特化したことで安定した高精度な微量吐出を実現しました。

精密ノズル「ＡＱ」シリーズ

AQ Nozzle Series

半導体、医療、電子部品等、精密微量塗布が要求される様々な現場に。

ＡＱノズル（アクアテックス製）

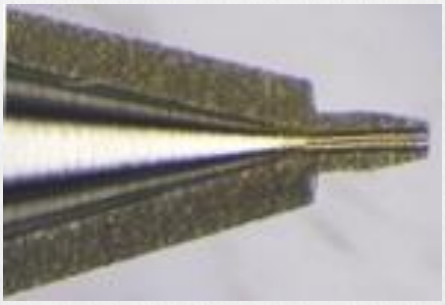

他社製ノズル

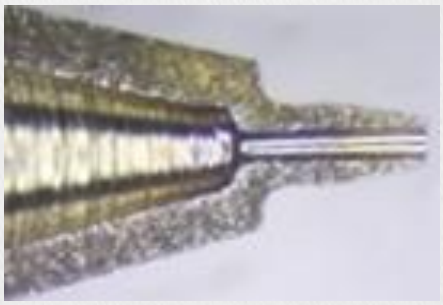

高精度な微量吐出を安定して行えます。

流動性を考慮した面粗さと内部に段差のないテーパー構造により
安定した高精度な微量塗布を実現しました。

洗浄性に優れています。

流動性を高めたことで、液体がノズル内に残りにくく洗浄性が向上しました。

二条ネジ仕様で確実に固定が出来ます。

針元が二条ネジ仕様のため、シリンジへ確実に固定が出来ます。

アクアテックス

Copyright © 2018 株式会社アクアテックス All Rights Reserved.

ＡＱノズル（アクアテックス製）と他社製ノズルとの塗布量比較グラフ。

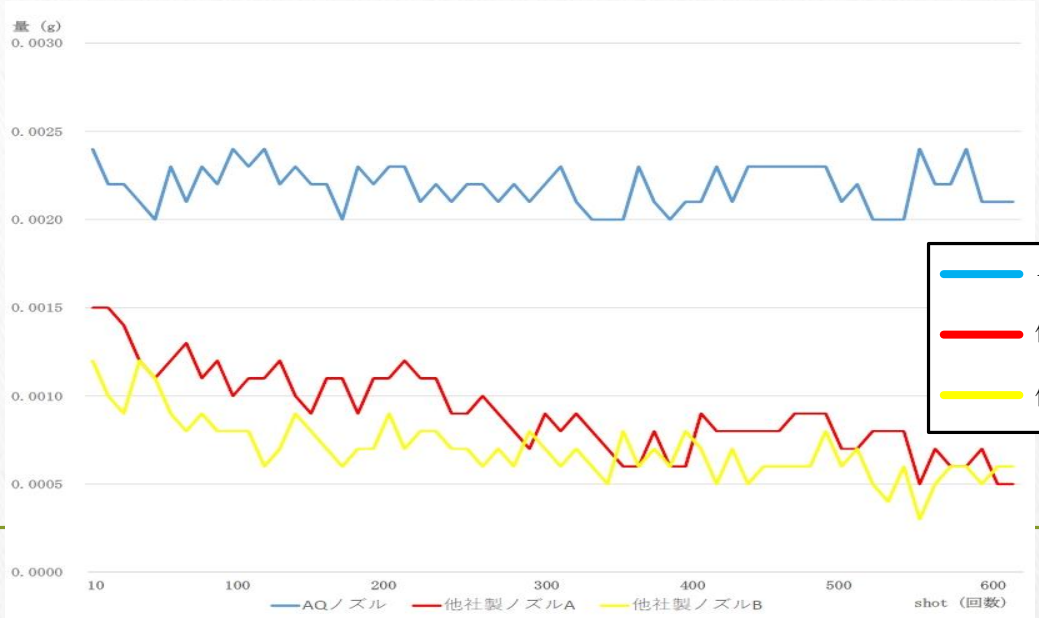

ＡＱノズル　：吐出回数を重ねても一定の範囲で塗布量が安定している。
他社製ノズル：吐出回数を重ねるにつれて塗布量が落ちている。

【仕様・ラインナップ】

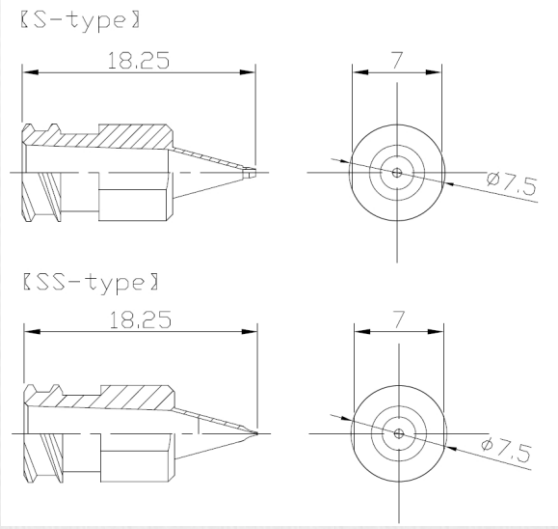

S-type				
型式	内径 (mm)	外径 (mm)	材質	数量
AQ-20S	0.20	0.30	SUS303	1

SS-type				
型式	内径 (mm)	外径 (mm)	材質	数量
AQ-10SS	0.10	0.20	SUS303	1
AQ-15SS	0.15	0.25		1

【製造開発・販売】
株式会社アクアテックス
〒350-1146　埼玉県川越市熊野町６－４
TEL：049-237-6226　FAX：049-257-7502
http://www.aquatechs.co.jp/

アクアテックス

Copyright © 2018 株式会社アクアテックス All Rights Reserved. SK0118-007-1